MIGLIORE

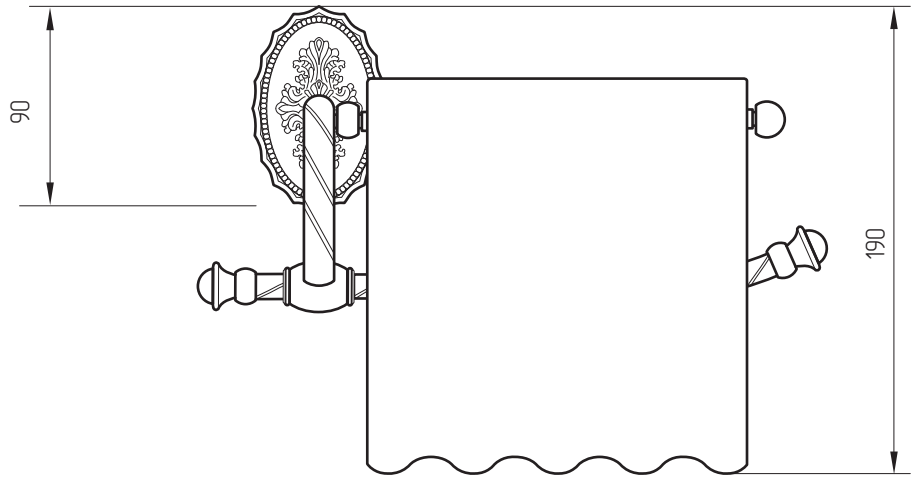

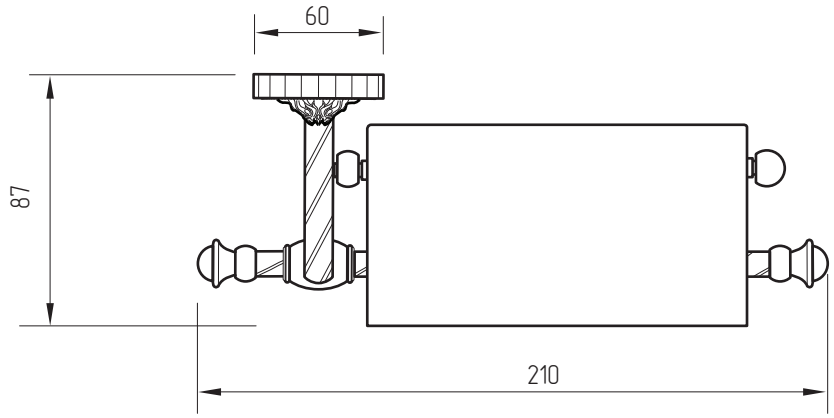

Edera

Portarotolo con coperchio

Roll holder with lid

Бумагодержатель закрытый