MIGLIORE

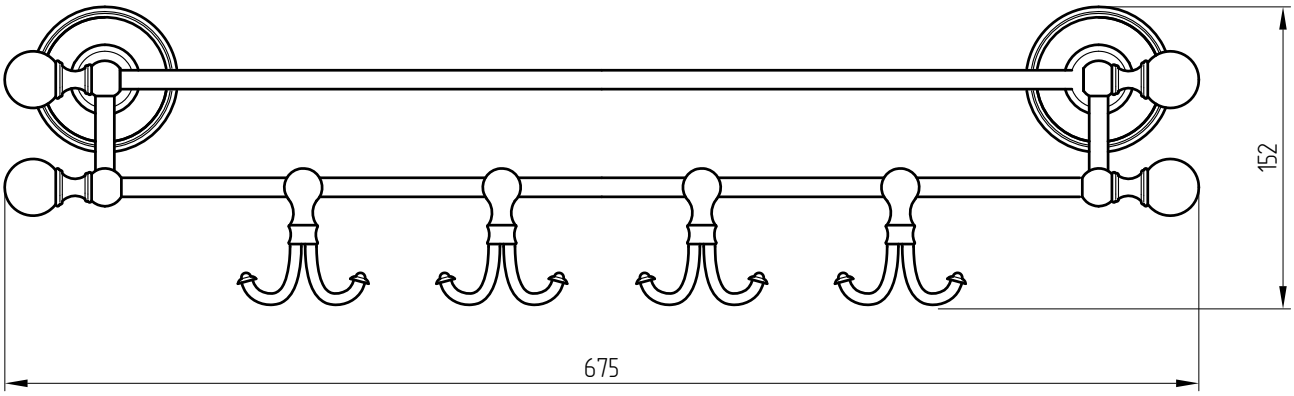

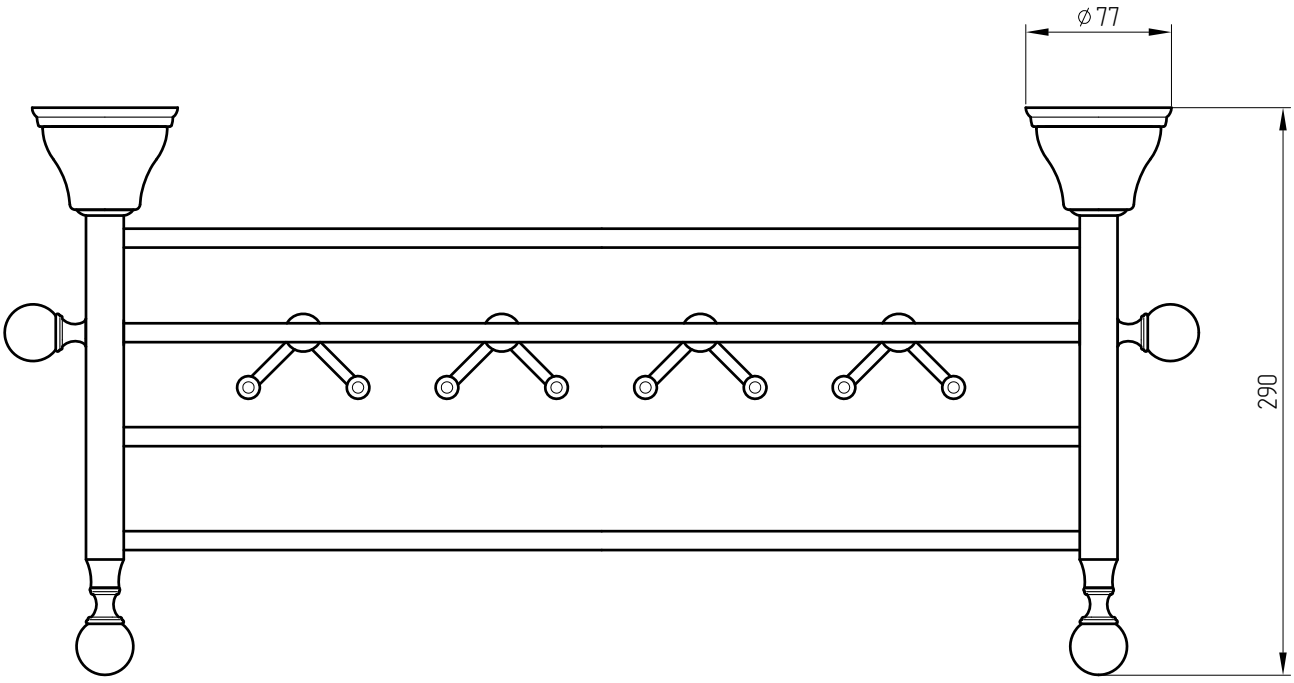

Provance

Mensola alla griglia con ganci, L60

Towel shelf with triple hook, L60

Полка-держатель для полотенец с 4-мя двойными крючками, L60