MIGLIORE

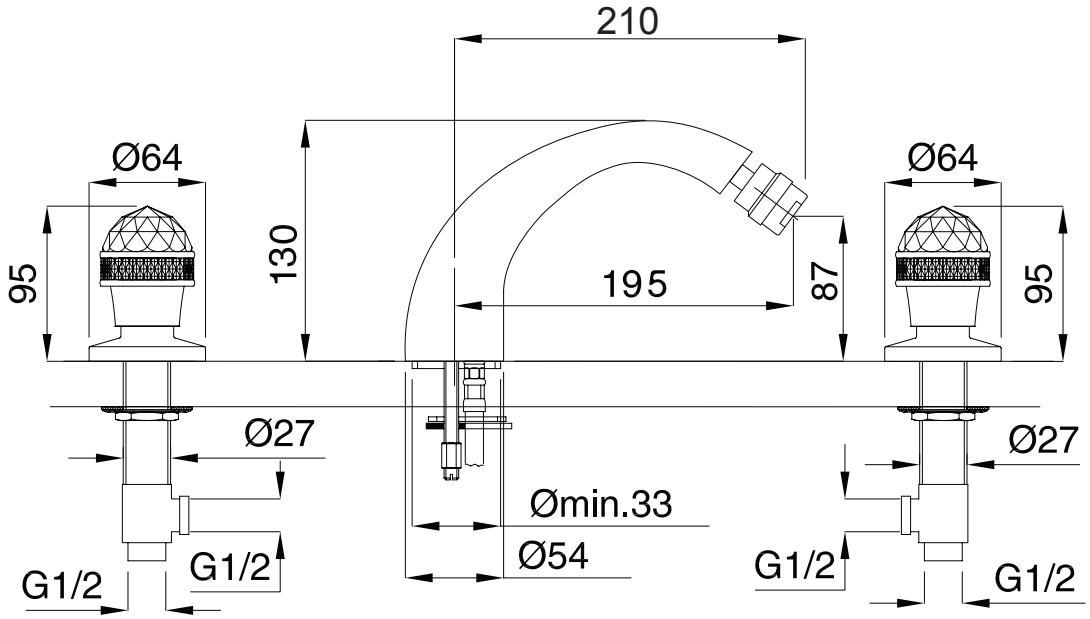



A x o S w a r o v s k i

Batteria bidet, Swarovski

Bidet mixer, Swarovski

Смеситель для биде на 3 отв.