MIGLIORE

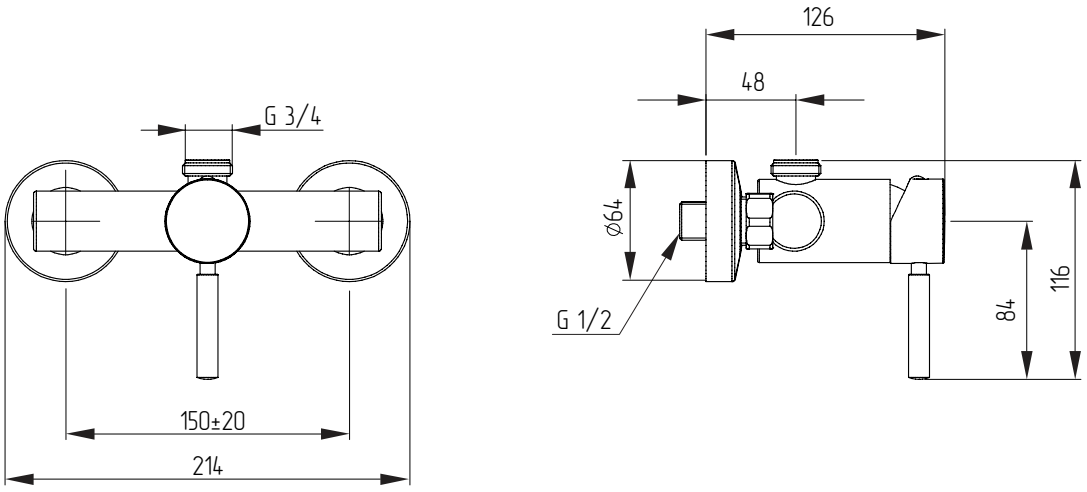

Fortis

Gruppo doccia esterno senza kit doccia, 3/4

Exposed shower mixer, 3/4

Смеситель для душевой колонны