MIGLIORE

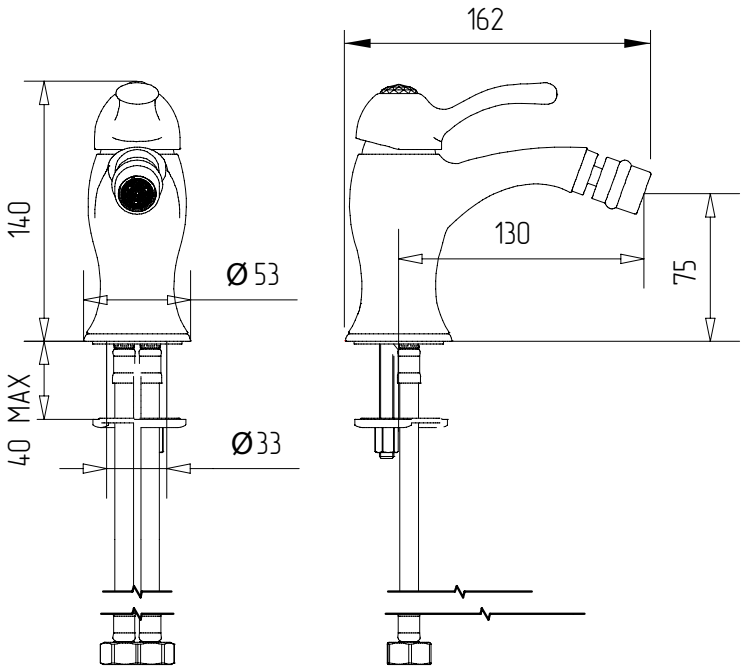



Lem Swarovski

Miscelatore bidet

Bidet mixer

Смеситель для биде