MIGLIORE

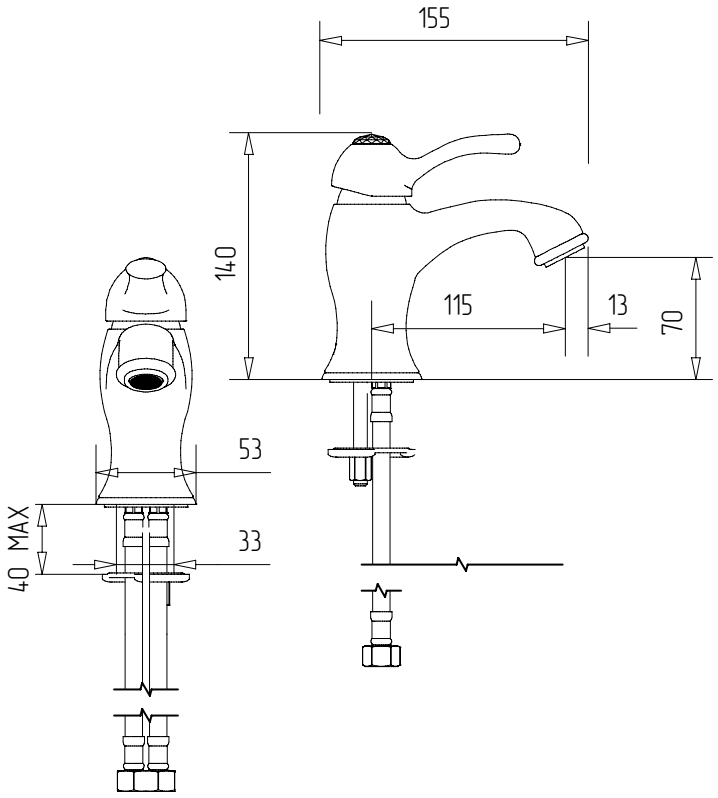

Lem Swarovski

Miscelatore lavabo

Washbasin mixer

Смеситель для раковины