MIGLIORE

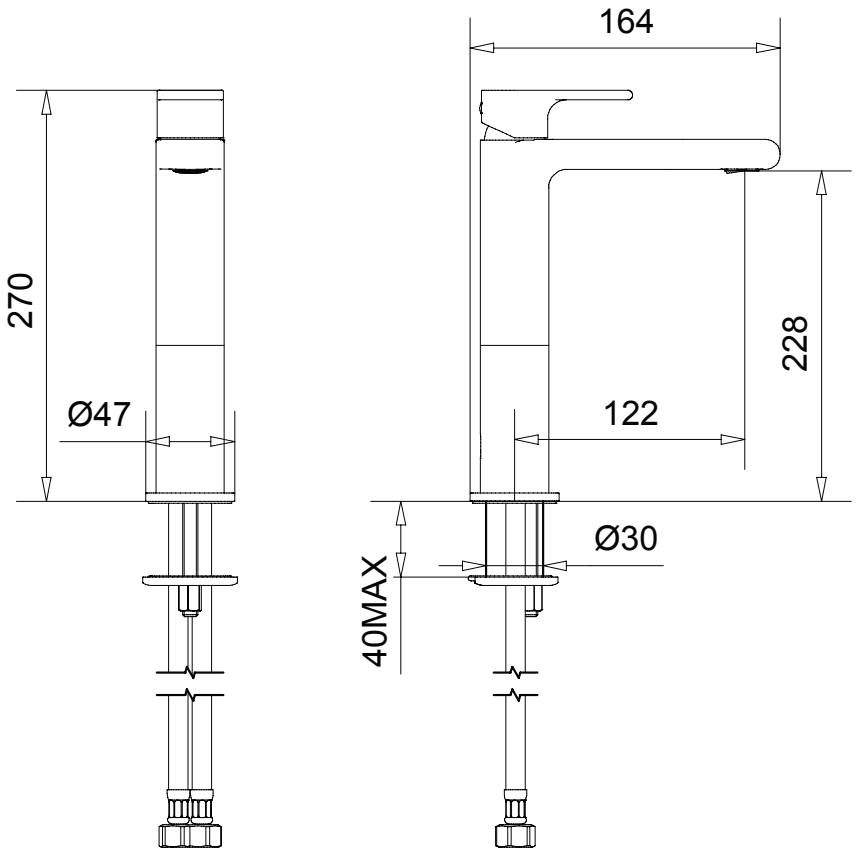



Tenesi

Miscelatore lavabo

Washbasin mixer

Смеситель для раковины монокомандный