MIGLIORE

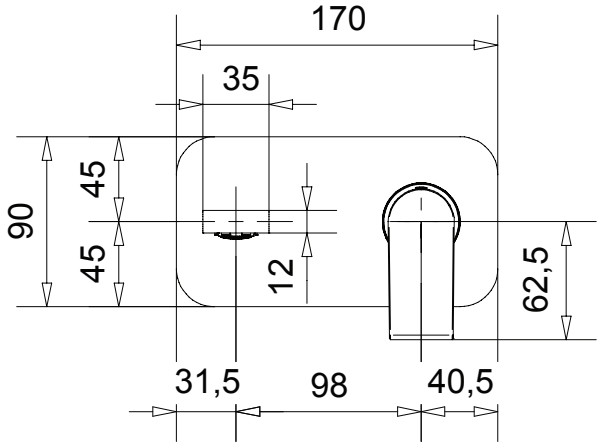

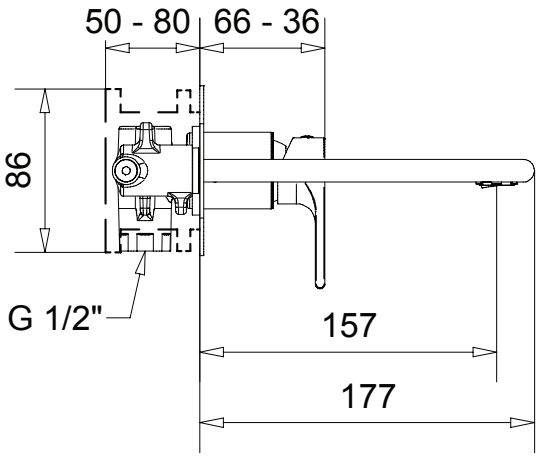



Tenesi

Miscelatore lavabo da incasso

Concealed basin mixer

Смеситель для раковины монокомандный скрытого монтажа, настенный