MIGLIORE

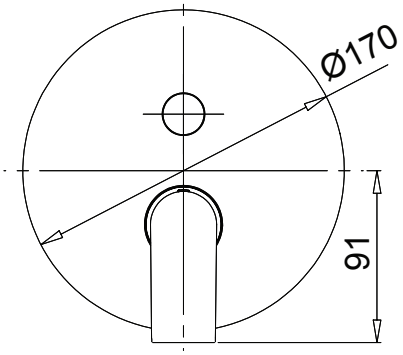

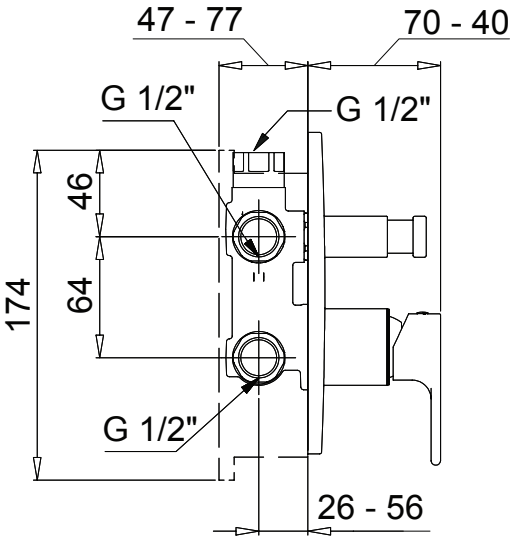



Tenesi

Miscelatore doccia da incasso 2 vie con deviatore

Built-in 2-way shower mixer with diverter

Смеситель скрытого монтажа монокомандный, 2-х позиционный с девиатором