MIGLIORE

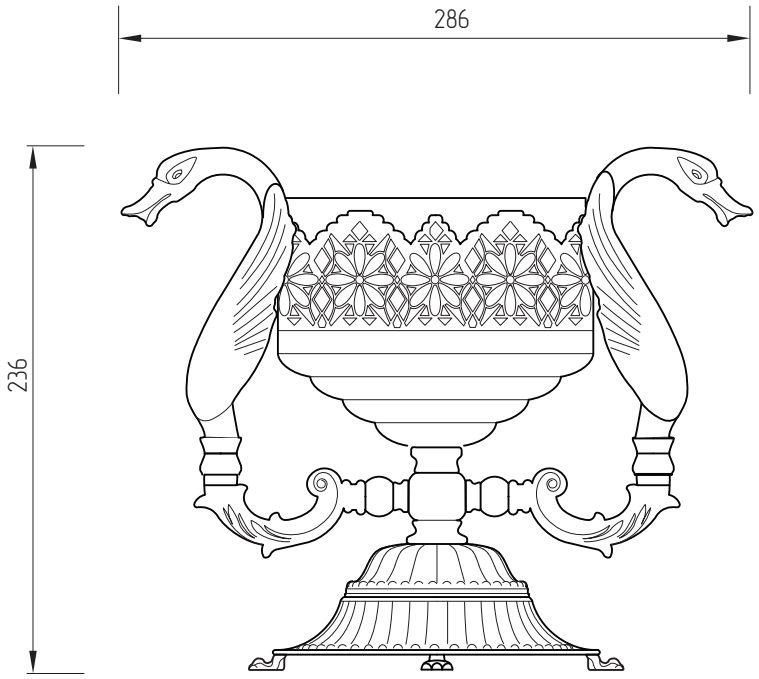

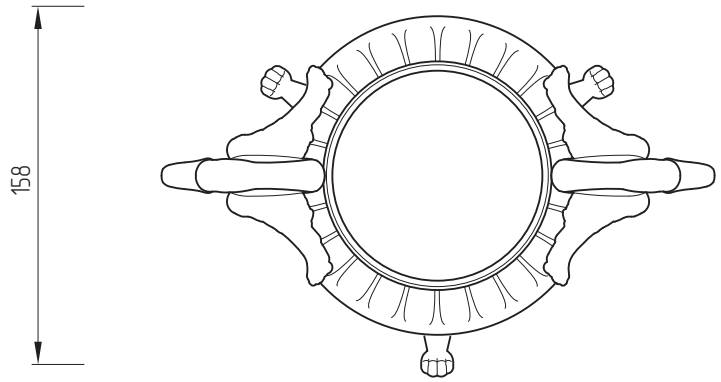

Luxor

Portasapone Vetro

Soap dish Glass

Мыльница настольная Стекло