MIGLIORE

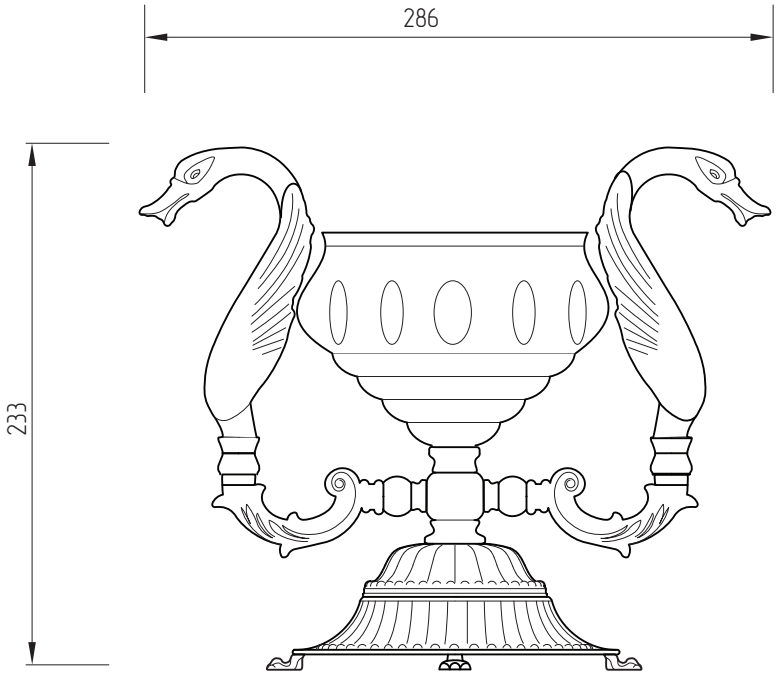

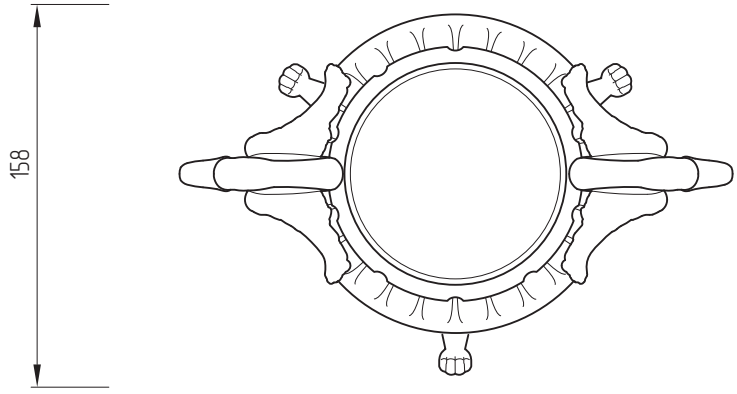

Luxor

Portasapone Cristallo

Soap dish Crystal glass

Мыльница настольная Хрусталь