MIGLIORE

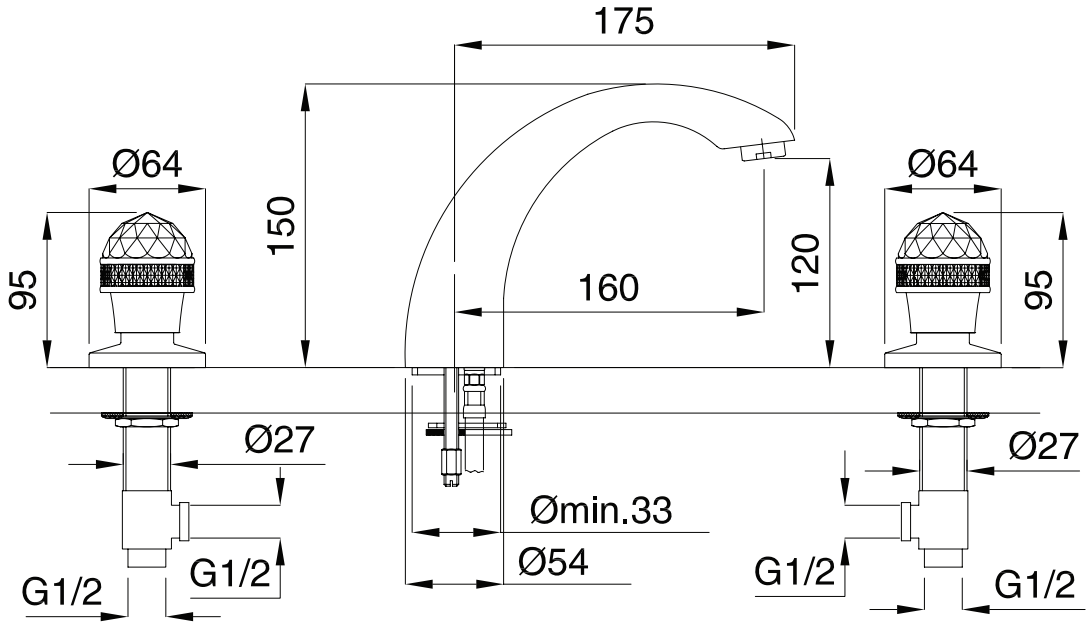



A x o S w a r o v s k i

Batteria lavabo, Swarovski

Washbasin mixer, Swarovski

Смеситель для раковины на 3 отв.