# MIGLIORE

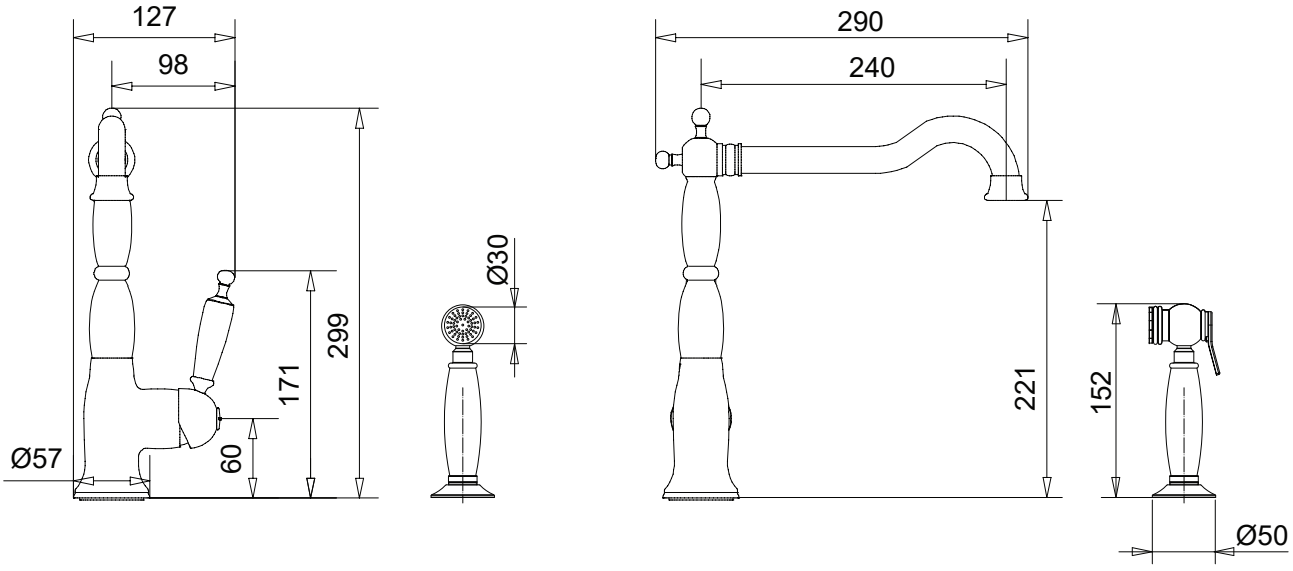


## Oxford

Miscelatore lavello

Sink mixer with high movable spout

Смеситель для кухни